Maris Slim J Clear Water | 120.0736.603

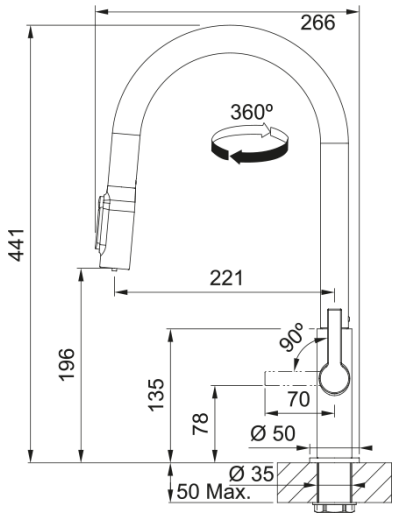

Кухонний змішувач з під'єднанням до фільтру Franke Maris Slim J Clear Water у покритті PVD антрацит, це сучасний кухонний змішувач з витяжним виливом, функцією душу та підключенням до системи фільтрації води. Модель об’єднує водопровідну та фільтровану питну воду в одному змішувачі, завдяки чому не потрібно встановлювати додатковий кран для очищеної води. Витяжний вилив довжиною 170 см зручний для щоденного миття посуду, продуктів, великої мийки та наповнення ємностей за межами чаші. Окремий канал для фільтрованої води у комбінованому аераторі допомагає зберігати чистоту питної води, а поворот виливу 360° додає зручності під час роботи на кухні. Важіль відкривається вперед, тому змішувач можна монтувати близько до стіни. PVD антрацит виглядає стримано, технологічно та добре поєднується з темними мийками, сірими стільницями, чорними аксесуарами і сучасними кухнями. Основні пошукові фрази: змішувач антрацит для кухні, змішувач PVD антрацит, змішувач для фільтрованої води, змішувач з витяжним виливом, змішувач під фільтр, змішувач 3 в 1 Franke.

Інформація про продукт	
Тип виливу	J подібний
Колір	Антрацит
Тип матеріалу	Латунь
Матеріал витяжного шлангу	Нейлон чорний
Матеріал витяжного виливу	Латунь
Розміри	
Діаметр отвору для змішувача	35 мм
Розмір картриджа	25 мм
Загальна висота	441.0
Монтаж	
Тип фіксації	Гайка
Підключення шланга подачі води	3/8"
Довжина шлангів підключення	470 мм
Специфікації продукту	
Робочий тиск води	3 бар
Версія	Витяжний вилив з душем
Керування змішувачем	Важіль збоку
Кут повороту виливу	360°
Потік фільтрованої води /3 бар	2.8
Потік води /3 бар	4.8
Ідентифікатори продукту	

Бренд продукту	FRANKE
Сімейство продуктів	Maris
Модельний ряд	Maris Slim
Особливості	
Еко картридж	Так
Тип аератора	Aerated
Тип системи	З подачею фільтрованої води