Orbit | 115.0569.290

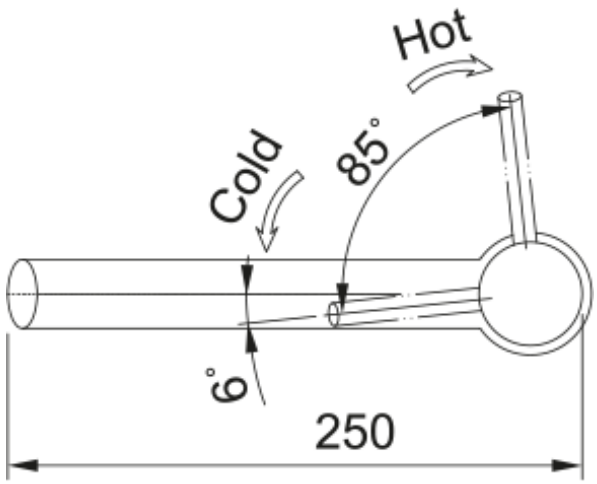

Змішувач для кухні Franke Orbit, нержавіюча сталь, з поворотним невитяжним виливом. Модель створена для зручної щоденної роботи на кухні та добре доповнює сучасну зону мийки. Ламінарний аератор формує рівний, прозорий і тихий потік води з меншим розбризкуванням. Есо-картридж допомагає заощаджувати воду та енергію під час щоденного користування, зберігаючи комфортний потік. Нержавіюча сталь вирізняється високою стійкістю до корозії, довговічністю та добре поєднується з мийками й аксесуарами з нержавіючої сталі.

Інформація про продукт	
Тип виливу	Середній вилив
Колір	Нержавіюча сталь
Тип матеріалу	Нержавіюча сталь 304
Розміри	
Діаметр отвору для змішувача	35 мм
Розмір картриджа	35 мм
Загальна висота	208.0
Монтаж	
Тип фіксації	Гайка
Підключення шланга подачі води	3/8"
Довжина шлангів підключення	450 мм
Специфікації продукту	
Робочий тиск води	3 бар
Версія	Поворотний невитяжний
Керування змішувачем	Важіль згори
Кут повороту виливу	360°
Потік води /3 бар	15.05
Ідентифікатори продукту	
Бренд продукту	FRANKE
Сімейство продуктів	Smart
Модельний ряд	Orbit
Особливості	
Еко картридж	Так
Тип аератора	Ламінарний