hansgrohe

DE Montageanleitung
FR Instructions de montage
EN Assembly instructions
IT Istruzioni per Installazione
ES Instrucciones de montaje
NL Handleiding
DK Monteringsvejledning
PT Manual de Instalación
PL Instrukcja montażu
CS Montážní návod
SK Montážny návod
ZH 组装说明
RU Инструкция по монтажу
FI Asennusohje
SV Monteringsanvisning
LT Montavimo instrukcijos
HR Uputstva za instalaciju
RO Instrucțiuni de montare
EL Οδηγία συναρμολόγησης
SL Navodila za montažo
ET Paigaldusjuhend
LV Montāžas instrukcija
SR Uputstvo za montažu
NO Montasjeveiledning
BG Инструкция за употреба
JP 施工説明書
UA Інструкція по збірці
AR تعليمات التجميع
TR Montaj kılavuzu
HU Szerelési útmutató
HE הוראות הרכבה

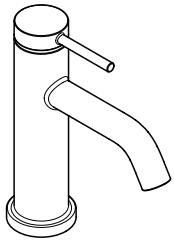

Tecturis S 80
CoolStart
73301XX0

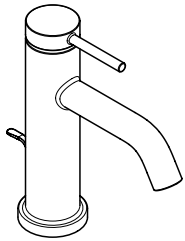

Tecturis S 80
CoolStart
73302XX0
73305XX0

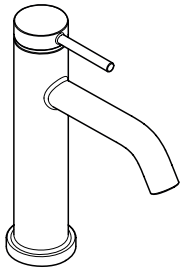

Tecturis S 110
73311XX0

Tecturis S 110
CoolStart
73312XX0
73317XX0

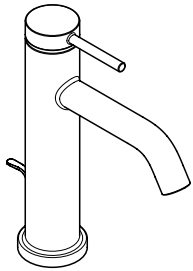

Tecturis S 110
73310XX0

Tecturis S 110
CoolStart
73314XX0
73318XX0

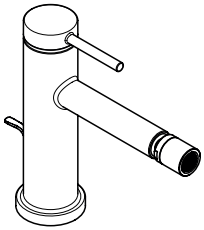

Tecturis S
73201XX0

EN 1717 | EN 806 | DIN 1988

P	max. 1 MPa (10 bar)	0,1 - 0,5 MPa (1 - 5 bar)	☺
T	max. 60 °C	< 50 °C	☺
V	0,1 MPa (1 bar) ≈ 3 l/min 0,3 MPa (3 bar) ≈ 5 l/min		

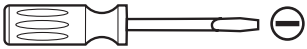

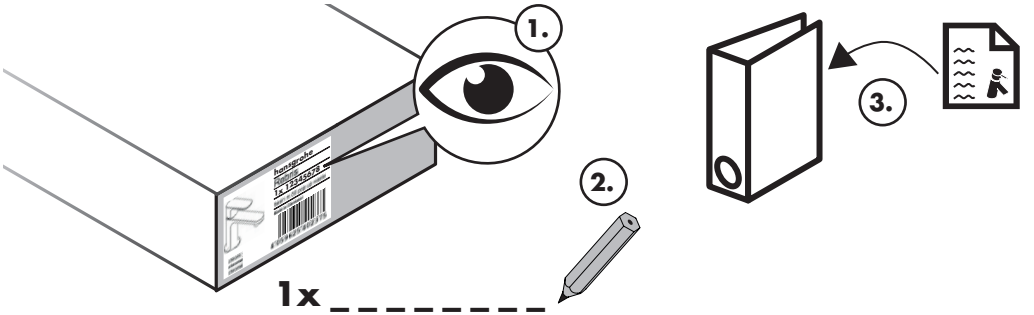

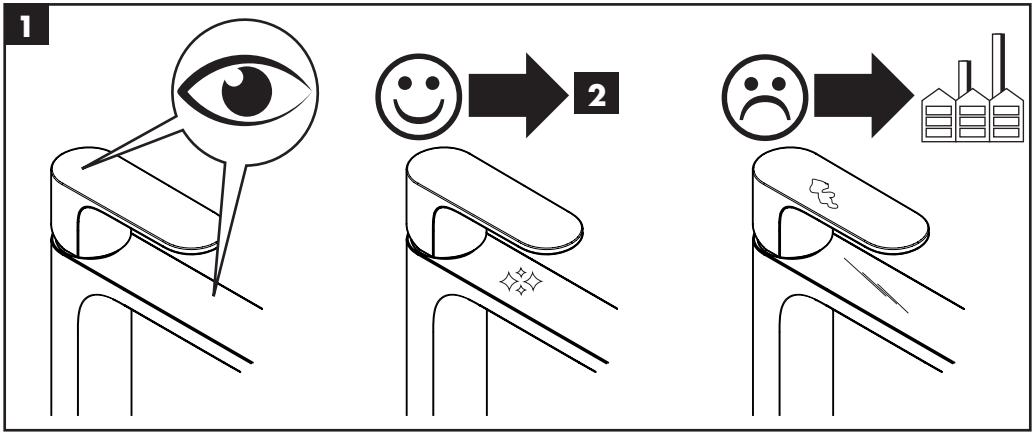

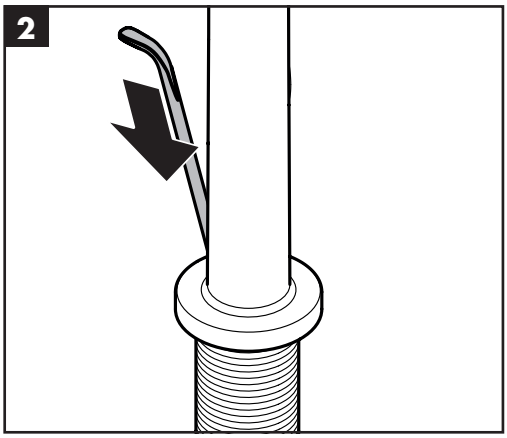
2

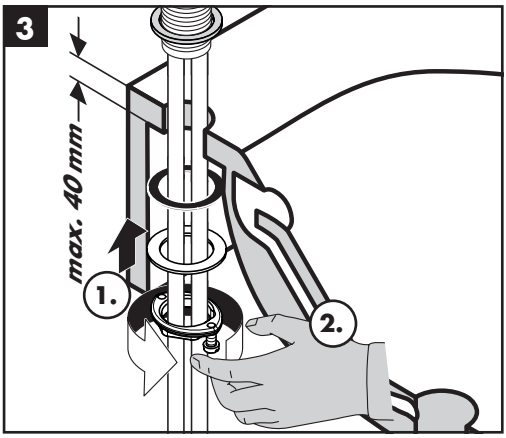
3
max. 40 mm
1.
2.

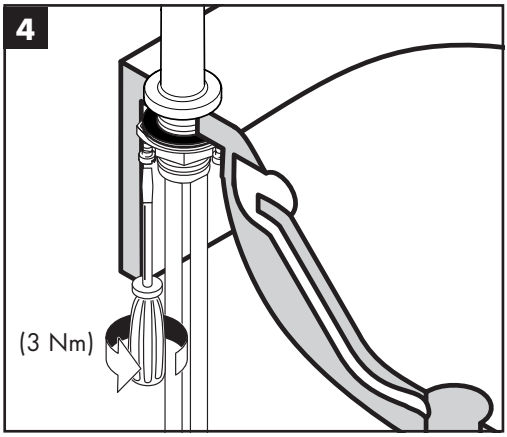
4
(3 Nm)

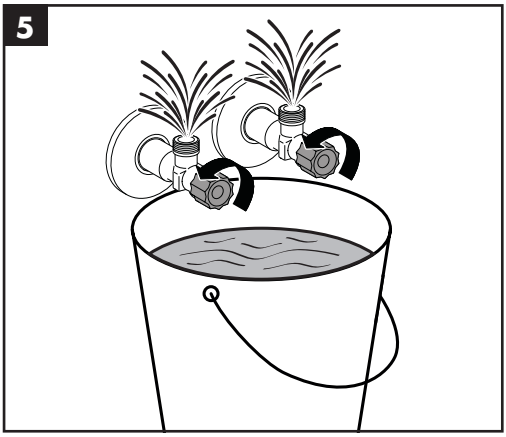
5

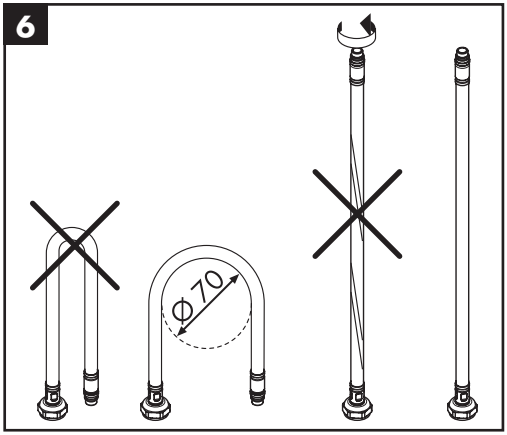
6
Ø 70

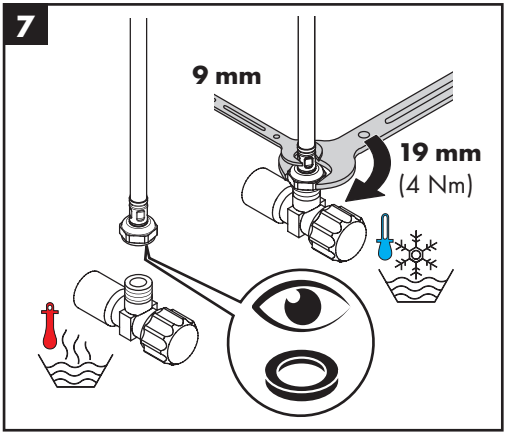
7
9 mm
19 mm
(4 Nm)

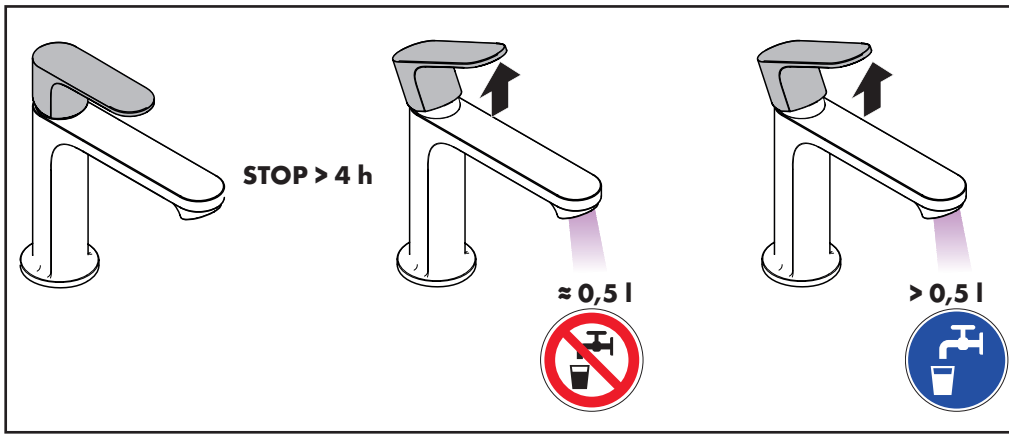

Üretici veya İthalatçı Firmanın (only for Türkiye)

Unvanı: Hansgrohe Armatür Ltd. Şti
Adresi: Maslak Mah. Yelkovan Sok. Maslak square No: 2 İç Kapı No: 104 / Sarıyer / İstanbul
Telefonu: (0-212) 273 07 30
Faks: (0-212) 273 07 40
web adresi: www.hansgrohe.com.tr

Malın

Markası: Hansgrohe
Cinsi: Sıhhi tesisat malzemesi
Garanti Süresi: 2 YIL
Azami Tamir Süresi: 20 İş günü

Genel Müdür

Zerrin Turk
Satıcı Firmanın:
Unvanı:
Adresi:
Telefonu:
Faks:
e-posta:
Fatura Tarih ve Sayısı:
Marka ve Modeli:
Teslim Tarihi ve Yeri:
Yetkilinin İmzası:
Firmanın Kaşesi:
Bu bölümü, ürünü aldığınız Yetkili Satıcı imzalayacak ve kaşeleyecektir.

Eliminação (only for Portugal)

O papel e o cartão, bem como o plástico, devem ser eliminados separadamente nos sistemas de eliminação previstos para estes materiais.

Használat (only for Hungary)

- A termékkel érintkező emberi felhasználásra szánt víz hőmérsékelte közegészségügyi szempontból a 65 °C-ot nem haladhatja meg.
- Alkalmazási terület: ivóvíz-ellátás, használati melegvíz-ellátás.
- Felszerelés után a használatba vétel előtt, illetve a rendszeres használat esetén fogyasztás előtt minden esetben javasolt a termék átöblítése. Beüzemelés után a csaptelepet át kell öblíteni, legalább 10 perc hideg, illetve melegvíz kifolyását javasoljuk. Hosszabb (legalább egy éjszakás) pangást követően legalább 2 perces kifolyatása szükséges. Az átöblítés során nyert vizet ivóvízként, illetve ételkészítési céllal felhasználni nem javasoljuk.
- Ajánlott mind a főzéshez, mind az ivóshoz hideg vizet használni, és azt felmelegítve fogyasztani.
- A termék bekötésére használt flexibilis bekötőcsövek kizárólag nyilvántartásba vett termékek lehetnek.
- A csaptelepek perlátorát javasolt havonta vízkőteleníténi. A csaptelepek tisztítása fertőtlenítése során kizárólag olyan vegyszer alkalmazhat, amely megfelel a 201/2001. (X.25.) Kormányrendelet, illetve a 38/2003. (VII.7.) ÉSzCsM-FVM-KvVM együttes rendeletben leírtaknak.
- A perlátor működési elvéből adódóan jelentős aeroszolt képez, így Legionella expoízió szempontjából fokozott kockázatott jelent. Ezért alkalmazása nem javasolt az egészségügyi intézmények fekvőbeteg ellátó szobáiban, illetve minden olyan helyen, ahol a hideg és / vagy használati melegvíz Legionella csíraszáma eléri a 49/2005. (XI.6.) EMMI rendelet alapján meghatározott beavatkozási szintet.

www.hansgrohe.com/search

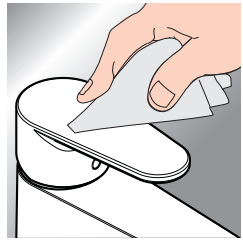

*www.hansgrohe.com/warranty

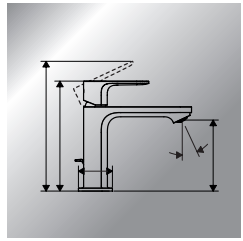

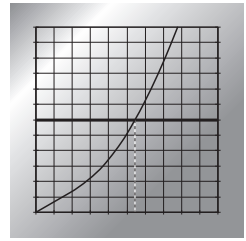

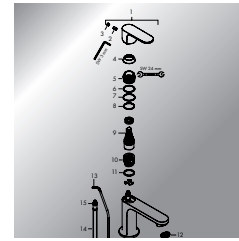

	PA-IX	DVGW	STF SE CERTIFICATION BODY KIWA	ETA
73201XX0	PA-IX 38521/IO	DO0493	1862	
73301XX0	PA-IX 38525/IO	DO0493	1862	
73302XX0	PA-IX 38525/IO	DO0493	1862	
73305XX0	PA-IX 38602/IO	DO0409	1862	
73310XX0	PA-IX 38524/IO	DO0493	1862	
73311XX0	PA-IX 38524/IO	DO0493	1862	
73312XX0	PA-IX 38525/IO	DO0493	1862	
73314XX0	PA-IX 38525/IO	DO0493	1862	
73317XX0	PA-IX 38602/IO	DO0409	1862	
73318XX0	PA-IX 38602/IO	DO0409	1862	

Hansgrohe SE
DIN 4109-1
PA-IX 38521/IO
TÜVRheinland® LGA™
Products

Hansgrohe SE
DIN 4109-1
PA-IX 38525/IO
TÜVRheinland® LGA™
Products

Hansgrohe SE
DIN 4109-1
PA-IX 38602/IO
TÜVRheinland® LGA™
Products

Hansgrohe SE
DIN 4109-1
PA-IX 38524/IO
TÜVRheinland® LGA™
Products