Напольные водонагреватели большого литража серии ELDOM GREN LINE предназначены для крупных потребителей горячей воды. Устанавливаются на полу в подсобных помещениях в одноквартирных домах, семейных гостиницах и небольших производственных предприятиях. Комбинация различных источников энергии, возможности для установки дополнительного термостата, наличие муфты для рециркуляции и термометра позволяют полностью управлять процессом нагрева воды.

- Возобновляемая зеленая энергия
- Высокая безопасность и надежность, благодаря уникальной шестиступенчатой защите
- Инновационная формула износостойкого циркониевого эмалевого покрытия бака
- Два анода в каждом из наших эмалированных водонагревателей
- Самое большое разнообразие нагревателей для любых потребностей
- Модели для напольного монтажа
- Изоляция из ЭКО-пенополиуретана, позволяющая минимальные потери и экономию средств
- Модели с низко расположенным змеевиком для подключения к солнечному коллектору или тепловому насосу
- Возможность контроля анодной защиты с помощью анода-тестера
- Модели с интеллектуальным микропроцессорным управлением, сберегающие дополнительно электроэнергию
- Режим против замерзания у всех моделей
- Предохранительный вентиль с тремя защитными функциями
- Модели с высоким расположенным змеевиком для подключения к солнечному коллектору или тепловому насосу
- Термоманометр
- Замена комплекта
- Розетки для термодатчиков
- Индикатор температуры
- **Вода, годная для пищевых целей**
- Электрический трубчатый нагревательный элемент, выпускаемый в Eldominvest с использованием технологии последнего поколения
- Гарантированное сервисное обслуживание по всей стране, благодаря самой крупной сети сервисных центров

Тип водонагревателей:
бойлеры косвенного нагрева
Монтаж: напольный
Объем: 150, 200, 300, 500 литров
Тип бака: эмалированный
Тэн: мокрый

Водонагреватели этой группы обладают очень высокую энергетическую эффективность, которая может ответить потребностям крупных потребителей. Работают одновременно с двумя источниками зеленой энергии. Путем комбинации режима работы обоих теплообменников, эти бойлеры обеспечивают круглый год горячую воду при минимальном потреблении электричества.

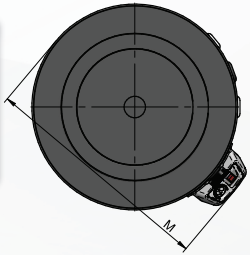

ОПИСАНИЕ

- Минимальные потери тепла;
- Низко расположенный змеевик с большой площадью для подключения к солнечному коллектору или тепловому насосу;
- У эмалированных моделей покрытие бака из износостойкой циркониевой эмали, нанесенной с помощью технологии жидкой эмалировки;
- Два магниевых анода для оптимальной защиты от коррозии;
- Пятиступенчатая защита;
- Выводы, удобные для монтажа и обслуживания;
- Сенсорная муфта для теплообменника;
- Муфта для установки дополнительного эл. нагревателя;
- Циркуляционная муфта;
- Внешний терморегулятор;
- Комбинированный металлический предохранительный вентиль;
- Корпус из синтетического износостойкого материала цвета INOX;
- Точный термометр для всех моделей
- Механическое или электронное управление.

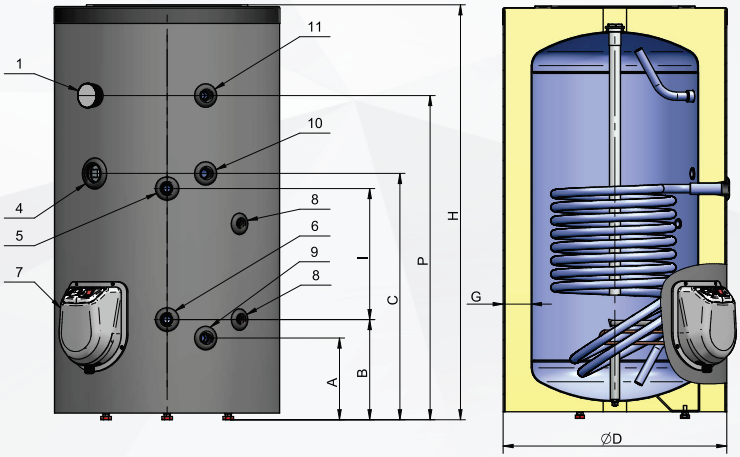

S - один теплообменник

Технические характеристики

Модель		FV15060S	FV20060S	FV30067S	FV50080S	FV75011S	FV10011S
Номинальный объем	L	150	200	300	500	750	1000
Класс энергоэффективности		B	B	B	B	-	-
Постоянная потеря тепла	W	45,6	47,5	50,2	70,6	62,8	80
Номинальное давление	Mpa	0,8	0,8	0,8	0,8	0,6	0,6
Вес брутто	kg	60	74	88	150	240	272/(215)
Рабочее давление	Mpa	1	1	1	1	1	1
Макс. температура теплоносителя	°C	110	110	110	110	110	110
Макс. температура в баке, нагреваемом теплообменником	°C	95	95	95	95	95	95
Площадь теплообменника	m^2	0,67	0,9	1,12	1,85	2,03	3,04
Объем теплообменника	L	3,23	4,33	5,44	12,15	13,34	19,95
Непрерывная мощность согласно DIN 4708	kW	-	29	39	58	72	94
Расход согласно DIN 4708	L/min	-	11,9	16	24	29	55
Мощность согласно EN 12897	kW	23	18,6	19,2	25	26	32
Время нагрева согласно EN 12897	min	12	28	39	54	76	70
Потеря давления	mbar	80	120	50	35	30	35
Макс. количество сливаемой воды MIX 40 °C согласно EN 12897	L	158	286	405	698	1057	1324
Постоянный поток ГВС 80/60 / ° C	L/min	15	15	30	30	45	60
Электрическая часть (дополнительное отопление)							
Номинальное напряжение	V	0/230~	0/230~	0/230~/400 3N~		0/400 3N~	0/400 3N~
Номинальная электрическая мощность	kW	0/3	0/3	0/3/6/9	0/3/6/9	0/9/12	0/9/12
Подключения							
1: Термометр		Да	Да	Да	Да	Да	Да
4: Дополнительная розетка		G1 1/2 F	G1 1/2 F	G1 1/2 F	G1 1/2 F	G1 1/2 F	G1 1/2 F
5: S1 - Подача		G3/4 F	G3/4 F	G3/4 F	G1 F	G1 F	G1 F
6: S1 - B озврат		G3/4 F	G3/4 F	G3/4 F	G1 F	G1 F	G1 F
7: Фланец с нагревательным элементом		Да	Да	Да	Да	Да	Да
8: Гнездо для термостата		G1/2 F	G1/2 F	G1/2 F	G1/2 F	G1/2 F	G1/2 F
9: Вход пресной воды - слив		G3/4 F	G3/4 F	G3/4 F	G1 F	G1 1/2 F	G1 1/2 F
10: Рециркуляция		G3/4 F	G3/4 F	G3/4 F	G3/4 F	G3/4 F	G3/4 F
11: Выход горячей воды		G3/4 F	G3/4 F	G3/4 F	G1 F	G1 1/2 F	G1 1/2 F
12: Выход горячей воды		G3/4 F	G3/4 F	G3/4 F	G1 1/4 F	G1 1/4 F	G1 1/4 F
Габаритные размеры							
A	mm	210	210	210	265	330	330
B	mm	260	260	265	320	420	420
C	mm	660	855	840	1000	950	1110
D	mm	600	600	670	800	1100	1100
G	mm	75	75	85	80	125	125
H	mm	1150	1430	1605	1765	1675	2020
I	mm	355	550	530	630	470	630
M	mm	690	690	760	890	1200	1200
P	mm	890	1155	1315	1425	1280	1620

Тип водонагревателей: бойлеры косвенного нагрева
Монтаж: напольный
Объем: 150, 200, 300, 500
Тип бака: эмалированный
Тэн: мокрый

Водонагреватели этой группы обладают очень высокую энергетическую эффективность, которая может ответить потребностям крупных потребителей. Работают одновременно с двумя источниками зеленой энергии. Путем комбинации режима работы обоих теплообменников, эти бойлеры обеспечивают круглый год горячую воду при минимальном потреблении электричества.

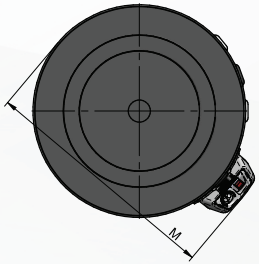

ОПИСАНИЕ

- Минимальные потери тепла;
- Низко расположенный змеевик с большой площадью для подключения к солнечному коллектору или тепловому насосу;
- У эмалированных моделей покрытие бака из износостойкой циркониевой эмали, нанесенной с помощью технологии жидкой эмалировки;
- Два магниевых анода для оптимальной защиты от коррозии;
- Пятиступенчатая защита;
- Выводы, удобные для монтажа и обслуживания;
- Сенсорные муфты для каждого теплообменника;
- Муфта для установки дополнительного электронагревателя;
- Внешний терморегулятор;
- Комбинированный металлический предохранительный вентиль;
- Циркуляционная муфта;
- Корпус из синтетического износостойкого материала цвет INOX;
- Точный термометр для всех моделей
- Механическое или электронное управление.

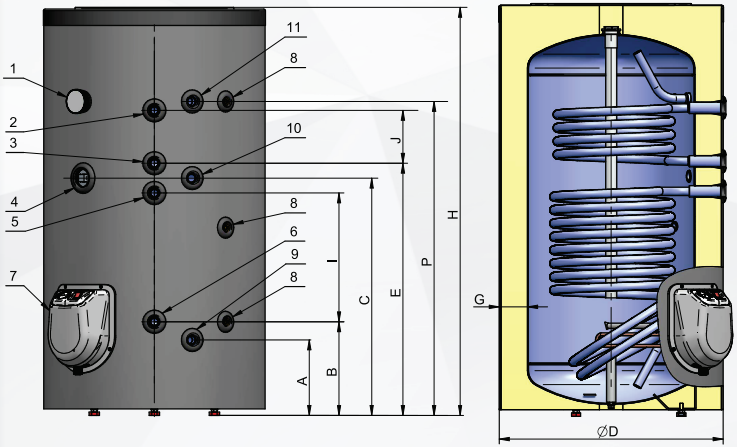

S2 - два (верхний и нижний) теплообменника

Технические характеристики

Модель		FV15060S2	FV20060S2	FV30067S2	FV50080S2	FV75011S2	FV10011S2
Номинальный объем	L	150	200	300	500	750	1000
Класс энергоэффективности		B	B	B	B	-	-
Постоянная потеря тепла	W	46,7	49,4	51,8	76,1	66,5	82
Номинальное давление	Mpa	0,8	0,8	0,8	0,8	0,6	0,6
Вес брутто	kg	65	84	99	166	253	292
Макс. температура теплоносителя	°C	110	110	110	110	110	110
Макс. температура в баке, нагреваемом теплообменником	°C	95	95	95	95	95	95
Площадь нижнего теплообменника	m^2	0,67	0,9	1,12	1,85	2,03	3,04
Объем теплообменника	L	3,23	4,33	5,44	12,15	13,34	19,95
Мощность согласно EN 12897	kW	23	18,6	19,2	25	26	32
В ремя нагрева согласно EN 12897	min	12	28	39	54	76	70
Потеря давления	mbar	80	120	50	35	30	35
Площадь верхнего теплообменника	m^2	0,3	0,38	0,86	1,15	1,22	2,03
Объем теплообменника	L	1,44	1,82	4,18	7,63	7,99	13,34
Мощность согласно EN 12897	kW	7	8,67	18,2	21	19	28
В ремя нагрева согласно EN 12897	min	22	23	18	29	49	58
Номинальная электрическая мощность	kW	0/3	0/3	0/3/6/9	0/3/6/9	0/9/12	0/9/12
Подключения							
1: термометр		Да	Да	Да	Да	Да	Да
2: S2 - Подача		G3/4 F	G3/4 F	G3/4 F	G1 F	G1 F	G1 F
3: S2 - Возвращение		G3/4 F	G3/4 F	G3/4 F	G1 F	G1 F	G1 F
4: Дополнительная розетка		G1 1/2 F	G1 1/2 F	G1 1/2 F	G1 1/2 F	G1 1/2 F	G1 1/2 F
5: S1 - Подача		G3/4 F	G3/4 F	G3/4 F	G1 F	G1 F	G1 F
7: Фланец с нагревательным элементом		G3/4 F	G3/4 F	G3/4 F	G1 F	G1 F	G1 F
8: Гнездо для термостата		G1/2 F	G1/2 F	G1/2 F	G1/2 F	Да	Да
9: Вход пресной воды - слив		G3/4 F	G3/4 F	G3/4 F	G1 F	G1/2 F	G1/2 F
10: Рециркуляция		G3/4 F	G3/4 F	G3/4 F	G3/4 F	G3/4 F	G3/4 F
11: Выход горячей воды		G3/4 F	G3/4 F	G3/4 F	G1 F	G1 F	G1 F
12: Выход горячей воды		G3/4 F	G3/4 F	G3/4 F	G1 1/4 F	G1 1/4 F	G1 1/4 F
Габаритные размеры							
A	mm	210	210	210	265	330	330
B	mm	260	260	265	320	420	420
C	mm	660	855	840	1000	950	1110
D	mm	600	600	670	800	1100	1100
E	mm	705	900	885	1045	990	1150
G	mm	75	75	85	80	125	125
H	mm	1150	1430	1605	1765	1675	2020
I	mm	355	550	530	630	470	630
J	mm	160	230	400	380	290	470
M	mm	690	690	760	890	1200	1200
P	mm	890	1155	1315	1425	1280	1620

Тип водонагревателей: бойлеры косвенного нагрева
Монтаж: напольный
Объем: 200, 300, 500
Тип бака: эмалированный
Тэн: мокрый

Модели этой серии с двумя параллельными теплообменниками по всему обьему прибора с целью максимально эффективного нагрева воды, вне зависимости от сезона. Большая поверхность и расположение теплообменников обеспечивает большое количество горячей воды без использования электроэнергии.

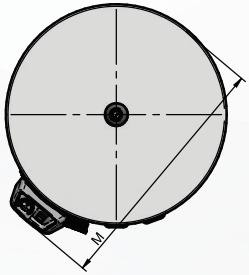

ОПИСАНИЕ

- Минимальные потери тепла;
- У эмалированных моделей покрытие бака из износостойкой циркониевой эмали, нанесенной с помощью технологии жидкой эмалировки;
- Два магниевых анода для оптимальной защиты от коррозии;
- Пятиступенчатая защита;
- Выводы, удобные для монтажа и обслуживания;
- Сенсорные муфты для каждого теплообменника;
- Муфта для установки дополнительного электронагревателя;
- Внешний терморегулятор;
- Комбинированный металлический предохранительный вентиль;
- Циркуляционная муфта;
- Корпус из синтетического износостойкого материала цвет INOX
- Точный термометр для всех моделей
- Механическое или электронное управление.

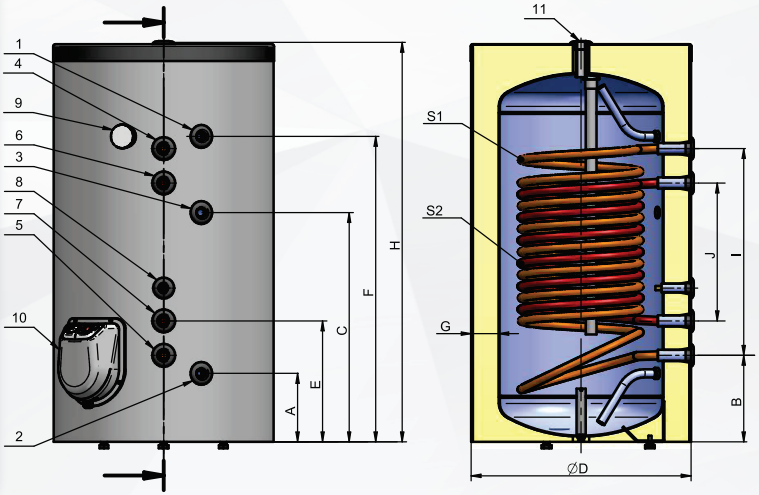

S21 - два параллельных теплообменника

Технические характеристики

Модель		FV20060S21	FV30067S21	FV50080S21
Номинальный объем	L	200	300	500
Класс энергоэффективности		B	B	B
Постоянная потеря тепла	W	52,3	51,3	75,8
Номинальное давление	Mpa	0,8	0,8	0,8
Вес брутто	kg	81	104	170
Максимальная температура теплоносителя	°C	110	110	110
Максимальная температура в баке, нагреваемом теплообменником	°C	95	95	95
Площадь теплообменника S1	m^2	0,89	1,33	1,71
Объем теплообменника S1	L	4,3	6,45	11,21
Мощность согласно EN 12897	kW	17	21	23
Время нагрева согласно EN 12897	min	24	27	50
Площадь теплообменника S2	m^2	0,67	1,07	1,28
Объем теплообменника S2	L	3,22	2	8,4
Мощность согласно EN 12897	kW	14	20	20
Время нагрева согласно EN 12897	min	50	28	55
Постоянный поток ГВС 80/60 / ° C	L	15	30	30
Номинальная электрическая мощность	kW	0/3	0/3/6/9	0/3/6/9
Подключения				
1: Выход горячей воды		G3/4 F	G3/4 F	G1/4 F
2: Вход пресной воды - слив		G3/4 F	G3/4 F	G1/4 F
3: Рециркуляция		G3/4 F	G3/4 F	G3/4 F
4: S1 - Подача		G3/4 F	G3/4 F	G1/4 F
5: S1 - Возврат		G3/4 F	G3/4 F	G1/4 F
6: S2 - Подача		G3/4 F	G3/4 F	G1/4 F
7: S2 - Возвращение		G3/4 F	G3/4 F	G1/4 F
8: Гнездо для термостата		G1/2 F	G1/2 F	G1/2 F
9: термометр		Да	Да	Да
10: Фланец с нагревательным элементом		Да	Да	Да
11: Выход горячей воды		G3/4 F	G3/4 F	G1 1/4 F
Габаритные размеры				
A	mm	210	210	265
B	mm	260	265	320
C	mm	805	840	1000
D	mm	600	670	800
E	mm	365	370	455
F	mm	1170	1315	1425
G	mm	75	85	80
H	mm	1430	1605	1765
I	mm	910	1050	1105
J	mm	700	840	835
M	mm	690	760	890

СМОТРИТЕ ТАКЖЕ

Комбинированные водонагреватели

Бойлеры

Проточные водонагреватели

Газовые колонки

Бойлеры косвенного нагрева

Редукторы давления воды

Установка водонагревателей

Трубы

Запорная арматура

VENCON ЕКСПЕРТ З ІНЖЕНЕРНИХ РІШЕНЬ